Dieses Dokument ist unser geistiges Eigentum. Es darf ohne unsere ausdrückliche Genehmigung weder kopiert, vervielfältigt oder verwertet, noch an Dritte weitergegeben werden. Zuwiderhandlung ist strafbar und wird gerichtlich verfolgt. Copyright reserved! © SMI Snowmackers AG

Snomax-Test Scuol

- ohne Snomax

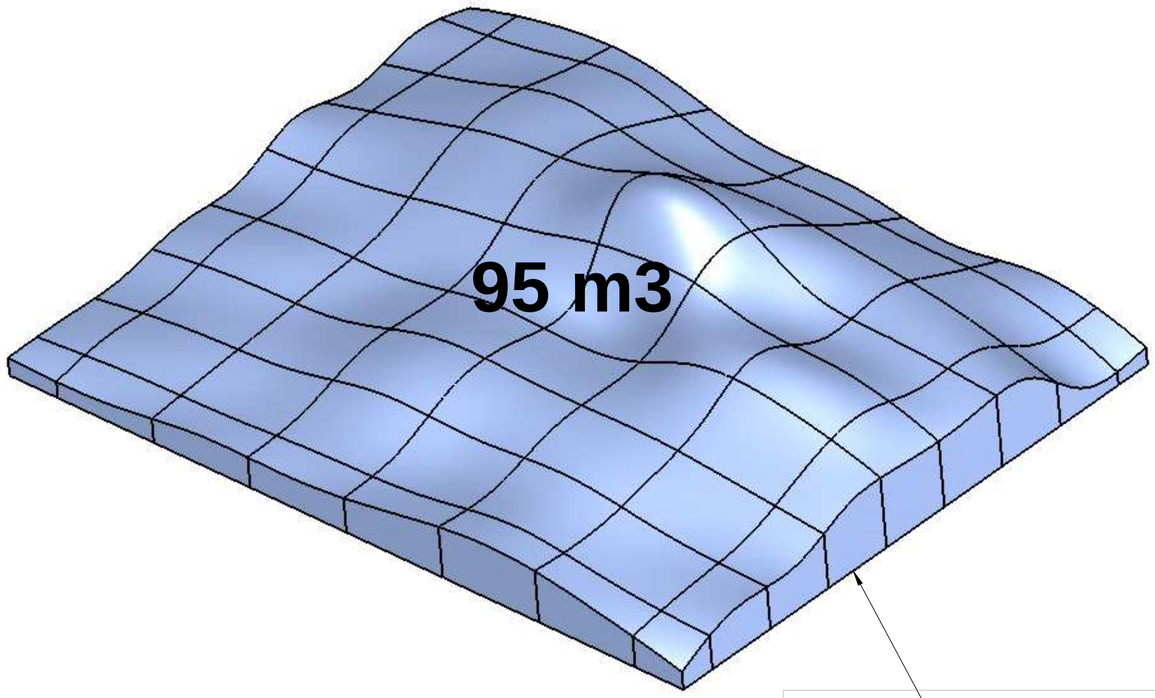

- mit Snomax

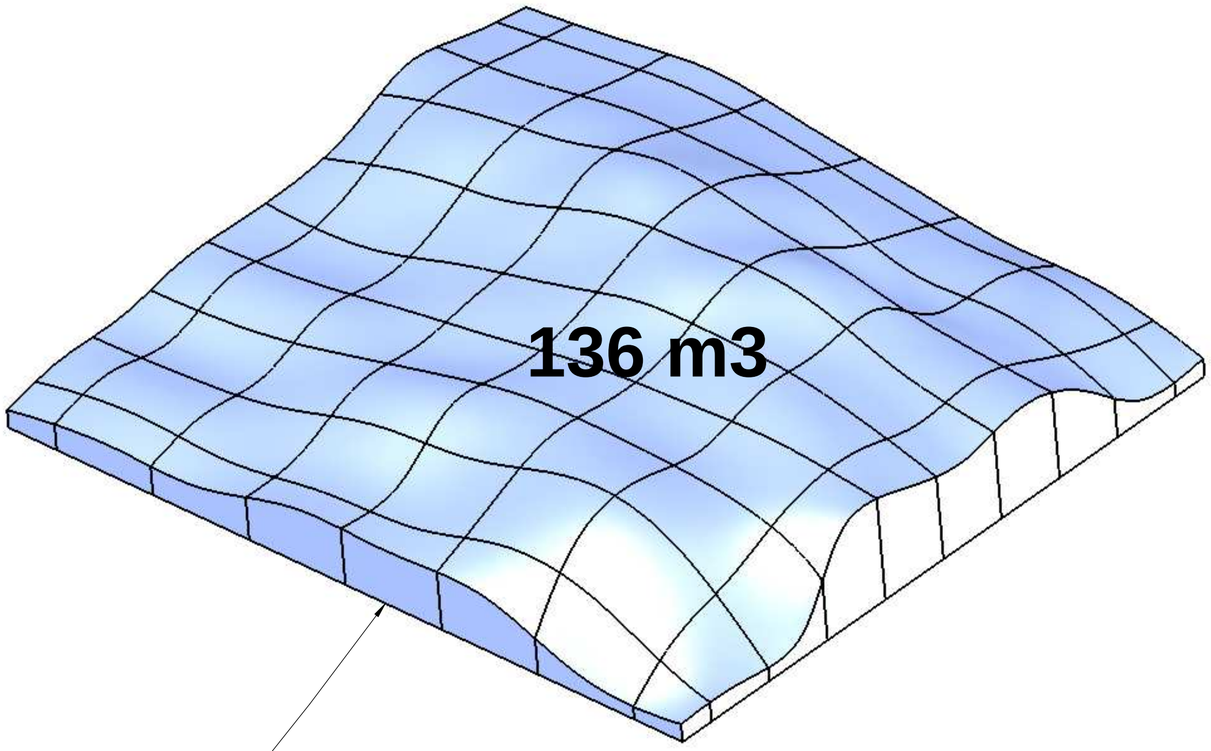

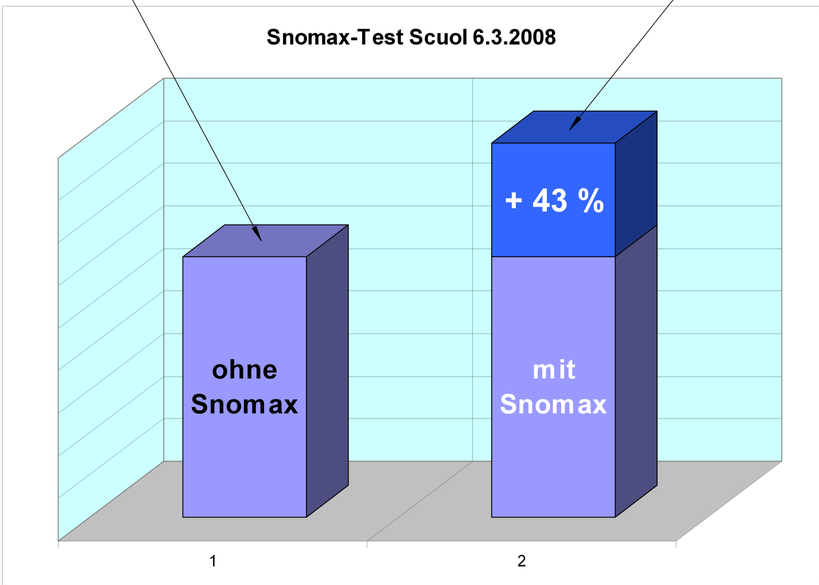

Klassifizierung:	Änderung:	Erstellt/Gez.	BuH	04.09.08	Massstab 1:1	mm
		Geändert				
Gewicht: 612384.3 g	Material: Wasser	Geprüft/Freig.			Format A2	Blatt / Anz. 1 / 1
Rohmass:	Behandlung:	Status:				
SMI Snow Makers — SMI COVERS THE WORLD	Benennung: **Snomax-Test Scuol** 6. März 2008				Artikel-Nr.	
					Zeichnungs-Nr. 080306_Test Scuol	Index

www.snowmakers.ch

Plotdatum: 12.09.2008

CAD-System: SolidWorks